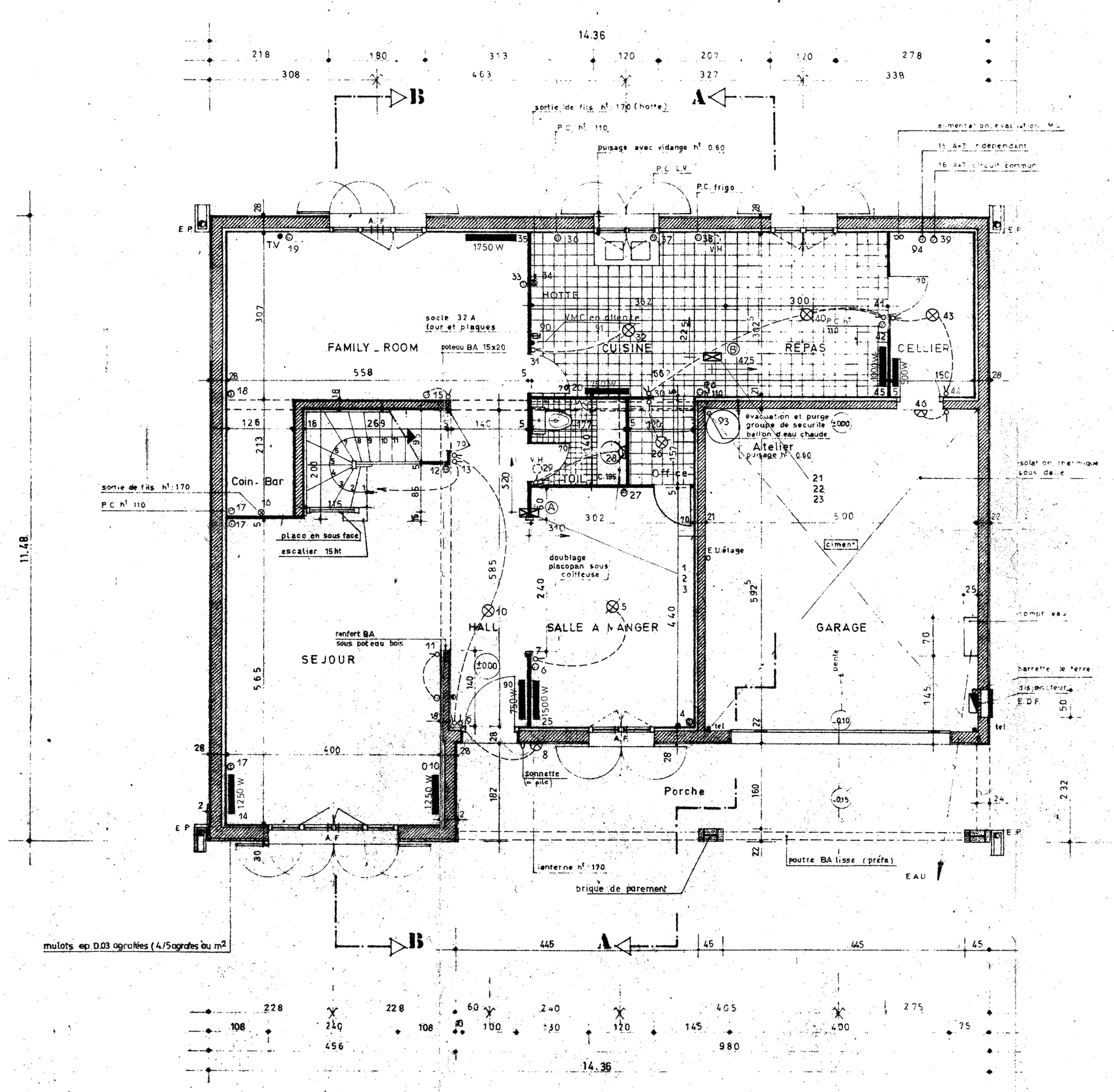

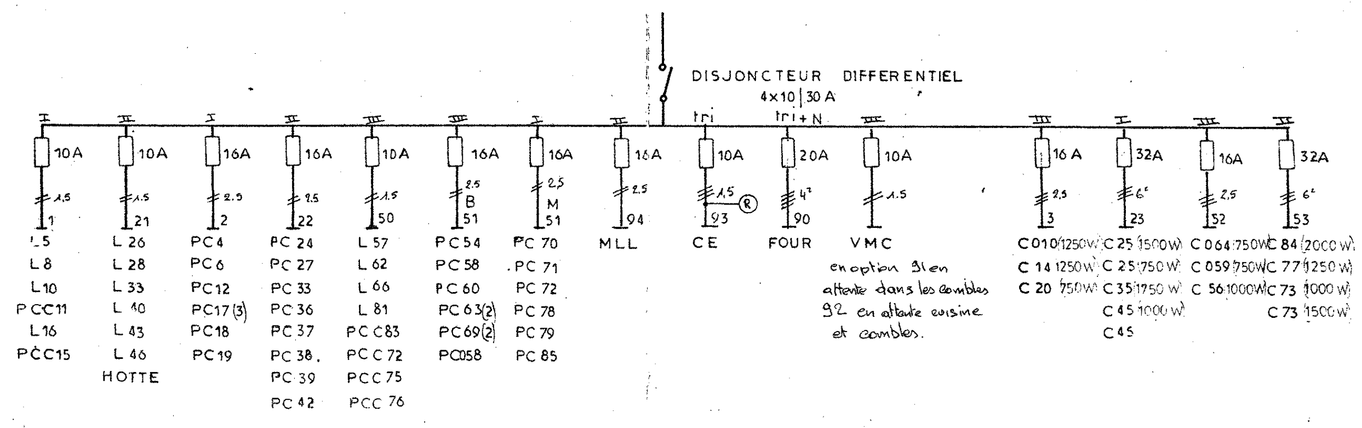

Dalles thermoplastiques

Tapis Aiguilleté

Sol ciment lissé

Convecteur électrique

Douille à bout de fil

Fenêtre

Porte-fenêtre

ELECTRO · APPLICATION

82 B^t DE LA TOUR MAUBOURG . PARIS 7e 705-58-00

OBSERVATIONS

LAURIER

SOISY-S-SEINE

TYPE L R.D.C

ATTENTION
Ce schéma peut être différent du plan d'exécution

ECHELLE :

DATE : 12.9.75

DESSINATEUR : J.J.B

CHANTIERS N° 108

PLAN N° 06

ADRESSE CHANTIER :

N° Tel

MODIFICATIONS